FRANCE Collectivités

FICHE TECHNIQUE

Banc enfant SILAOS JUNIOR

1 500 mm avec dossier · maternelle ou primaire

ACIER PEINT · LAMES EN BOIS EXOTIQUE MULTICOLORES







Structure

- Tube **acier 30 × 50 mm**, ép. **2 mm**
- Peint sur zinc, **bleu RAL 5010**

Assise et dossier

- **Lames en bois exotique**, ép. 22 mm, larg. 115 mm
- Laquées **multicolores**

Deux versions

- **Maternelle** : assise à 270 mm
- **Primaire** : assise à 390 mm

Pose

- Fixation **sur platines**
- Livré **prêt à monter**, lames prépercées

1,50 m
Longueur, avec dossier

270 / 390
Hauteur d'assise, mm

18 / 20 kg
Poids maternelle / primaire

4 coloris de lames

Caractéristiques

Plan coté (mm)

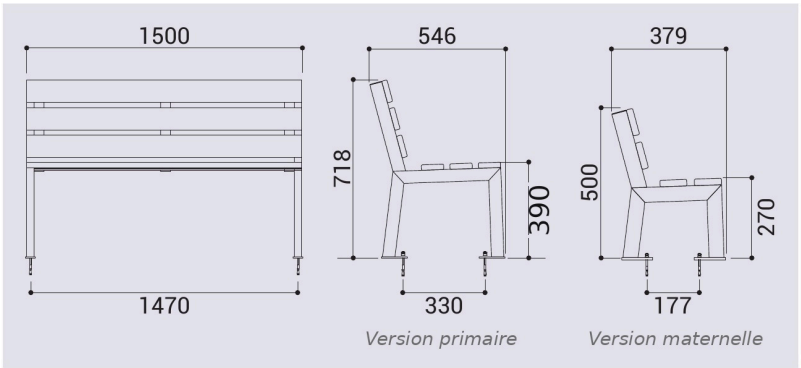

PLAN DE SCELLEMENT (mm)

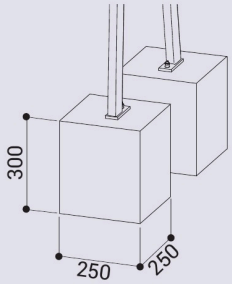

Caractéristiques

Longueur	1 500 mm
Hauteur d'assise	270 mm (maternelle) 390 mm (primaire)
Hauteur totale	500 mm (maternelle) 718 mm (primaire)
Profondeur	379 mm (maternelle) 546 mm (primaire)
Entraxe des platines	1 470 mm × 177 mm (mat.) 1 470 mm × 330 mm (prim.)
Structure	Tube acier 30 × 50 mm, ép. 2 mm
Finition	Peint sur zinc, RAL 5010
Assise et dossier	Bois exotique, ép. 22 mm, larg. 115 mm, laqué
Fixation	Sur platines, boulons non fournis
Montage	Prêt à monter, lames prépercées
Poids	18 kg (mat.) · 20 kg (prim.)
Garantie	5 ans peinture et soudures
Coloris des lames	Rouge · Jaune · Bleu · Vert

Usages et CONSEILS

Banc enfant Silaos Junior, maternelle ou primaire

Le **banc enfant Silaos Junior** offre le confort d'un vrai banc à la taille des plus petits : **1 500 mm** de long, **assise et dossier** en **lames de bois exotique laquées multicolores**, structure en **tube acier peint sur zinc**. Deux hauteurs d'assise : **270 mm en maternelle** et **390 mm en primaire**.

Usages recommandés

Cours de récréation des écoles maternelles et élémentaires, **crèches**, relais petite enfance, accueils de loisirs et périscolaires, aires de jeux, jardins publics, bibliothèques et ludothèques avec espace extérieur, campings et parcs d'attractions.

Le conseil France Collectivités

Choisissez la hauteur d'assise selon l'âge des enfants de la cour, et complétez avec la **banquette**, la **table de pique-nique** ou un **pack Silaos** pour équiper tout l'espace avec la même ligne colorée. Le banc se fixe **sur platines** : prévoyez des boulons adaptés à votre support (non fournis).

Produits associés



Corbeille enfant Cologne

Multicolore, assortie aux bancs Silaos Junior

Voir la corbeille ›



Banquette enfant Silaos Junior

Sans dossier, maternelle ou primaire

Voir la banquette ›



Table de pique-nique Silaos Junior

Maternelle ou primaire, lames multicolores

Voir la table ›



Banc tour d'arbre Silaos Junior

Hexagonal Ø 2 000 mm, multicolore

Voir le banc ›



Pack Silaos « L'essentiel »

2 bancs, 1 table de pique-nique, 1 corbeille

Voir le pack ›



Pack Silaos « Le complet »

Banc, banquette, tour d'arbre, table, corbeille

Voir le pack ›

Questions fréquentes

Maternelle ou primaire ?
La version maternelle place l'assise à 270 mm, la version primaire à 390 mm : choisissez selon la taille des enfants qui fréquentent la cour.

Le banc a-t-il un dossier ?
Oui, contrairement à la banquette Silaos Junior, il dispose d'un dossier en lames multicolores.

Quelles couleurs pour les lames ?
Les lames alternent rouge RAL 3020, jaune RAL 1023, bleu RAL 5010 et vert RAL 6018, sur une structure bleu RAL 5010.

Les fixations sont-elles fournies ?
Non, boulons non fournis : ils se choisissent selon la nature du support. Le plan de scellement indique le massif béton de 250 × 250 × 300 mm.

Commander en ligne

Mairies, hôpitaux et établissements publics commandent au panier et règlent par **mandat administratif**. Entreprises, commerces et associations règlent par **virement ou carte bancaire**, en paiement 100 % sécurisé. Pour équiper plusieurs salles, un devis vous est transmis sous 24 à 72 h.