FRANCE Collectivités

FICHE TECHNIQUE

Banc à fixer BALLADE BOIS

5 lames bois FSC 30 mm · piètement plat d'acier 10 mm · 3 places

PIÈTEMENT ANTHRACITE · RÉF. 51965



PIÈTEMENT GRIS MANGANÈSE · RÉF. 51966



Un bois de qualité, issu de forêts gérées durablement

Lames bois

- **5 lames bois vernis FSC, ép. 30 mm**
- Assise et dossier chaleureux

Piètement

- **Plat d'acier, ép. 10 mm**
- Renfort central en acier

Protection

- **Acier traité anticorrosion**
- Poudré anti-UV

Fixation au sol

- **En 4 points**
- Kit inox Ø 11 mm en option, réf. 52857

47,75 kg	1 800 mm	818 mm	2
Poids	Longueur	Hauteur	Coloris

Plan coté (mm)

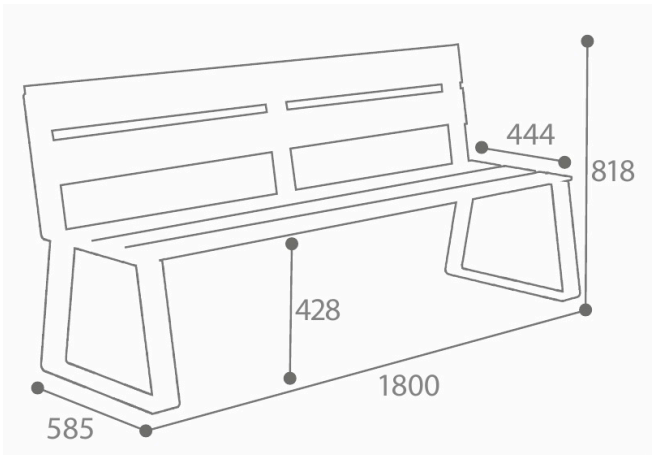

Dimension	Valeur
Longueur	1 800 mm
Profondeur	585 mm
Hauteur totale	818 mm
Hauteur d'assise	428 mm
Profondeur d'assise	444 mm
Poids	47,75 kg

2 coloris de piètement

Anthracite mat texturé
RAL 7016 · réf. 51965

Gris manganèse
Réf. 51966

Banc à fixer BALLADE BOIS

Toutes les vues, dans les 2 coloris

Piètement anthracite mat texturé RAL 7016 · réf. 51965

3/4



FACE



ARRIÈRE

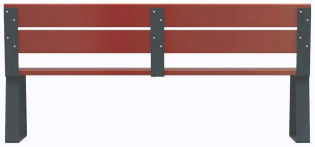

PROFIL



Piètement gris manganèse · réf. 51966



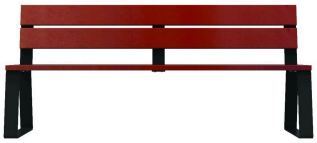

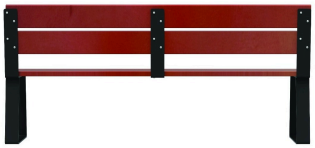



Fixation au sol

KIT INOX Ø 11 MM · RÉF. 52857



Le conseil France Collectivités

Le banc se fixe au sol en 4 points : choisissez la version avec kit inox pour recevoir la visserie adaptée et le rendre inamovible. Pour un ensemble harmonieux dans un parc ou une cour, associez-le à la banquette Ballade bois et aux poubelles en bois de la gamme Zéno.

Les points forts

Pourquoi choisir le Ballade bois ?

- **Garantie d'un bois de qualité**, issu de forêts gérées durablement (norme FSC)
- **Origine France Garantie**, produit recyclable
- **Idéal en association avec les corbeilles Zéno bois**
- **Installation simple et rapide** : livré monté, à fixer en 4 points

Garantie

5 ans sur les lames en bois, ramenée à 2 ans en milieu salin ; **2 ans sur le reste du banc**. Sous réserve de respect des conditions de pose et d'entretien.

FRANCE Collectivités

FICHE TECHNIQUE

Banc à fixer BALLADE BOIS

Caractéristiques, usages et questions fréquentes

Caractéristique	Détail
Lames	5 lames en bois vernis répondant à la norme FSC, épaisseur 30 mm
Piètement	Plat d'acier, épaisseur 10 mm, traité anticorrosion et poudré anti-UV
Renfort	1 renfort central en acier poudré anti-UV
Coloris du piètement	Anthracite mat texturé RAL 7016 (51965) ou gris manganèse (51966)
Dimensions	1 800 × 585 × 818 mm, hauteur d'assise 428 mm, profondeur d'assise 444 mm
Poids	47,75 kg
Fixation	Au sol en 4 points ; kit de fixation inox Ø 11 mm en option (réf. 52857)
Livraison	Livré monté
Fabrication	Fabriqué en France, certifié Origine France Garantie
Garantie	5 ans sur les lames (2 ans en milieu salin), 2 ans sur le reste du banc

À qui s'adresse ce banc ?

Communes : parcs, jardins publics, places, promenades. **Établissements scolaires** : cours d'école et abords. **Campings, résidences et entreprises** : espaces verts et zones de pause.

Produits complémentaires



Kit de fixation au sol
Voir le produit ›



Banquette Ballade bois
Voir le produit ›



Pack Ballade bois
Voir le produit ›



Poubelle Zéno bois
Voir le produit ›



Poubelle Zéno Protec
Voir le produit ›



Poubelle Zéno Access
Voir le produit ›

Le banc Ballade existe aussi en 2 autres versions

Ballade métal : assise et dossier en acier ajouré, séchage rapide, 3 coloris. **Ballade Extrême** : lames en compact HPL, résistantes aux conditions climatiques extrêmes, sans entretien et anti-graffitis.

Questions fréquentes

Que garantit la certification FSC ?
Un bois issu de forêts gérées durablement, souvent exigé dans les marchés publics.

Avec quelles poubelles l'associer ?
Avec les poubelles en bois Zéno : 40 ou 60 L, Protec 80 L ou Access 80 L.

Le banc est-il livré monté ?
Oui, il ne reste qu'à le fixer au sol en 4 points.

Quelle est la garantie ?
5 ans sur les lames (2 ans en milieu salin), 2 ans sur le reste du banc.

Commander en ligne

Mairies, hôpitaux et établissements publics commandent au panier et règlent par **mandat administratif**. Entreprises, commerces et associations règlent par **virement ou carte bancaire**, en paiement 100 % sécurisé. Un devis vous est aussi transmis sous 24 à 72 h.